Carver GBC-043 / GBC-043M / GBC-052 / GBC-052M

Сборочные единицы и детали

Штанга

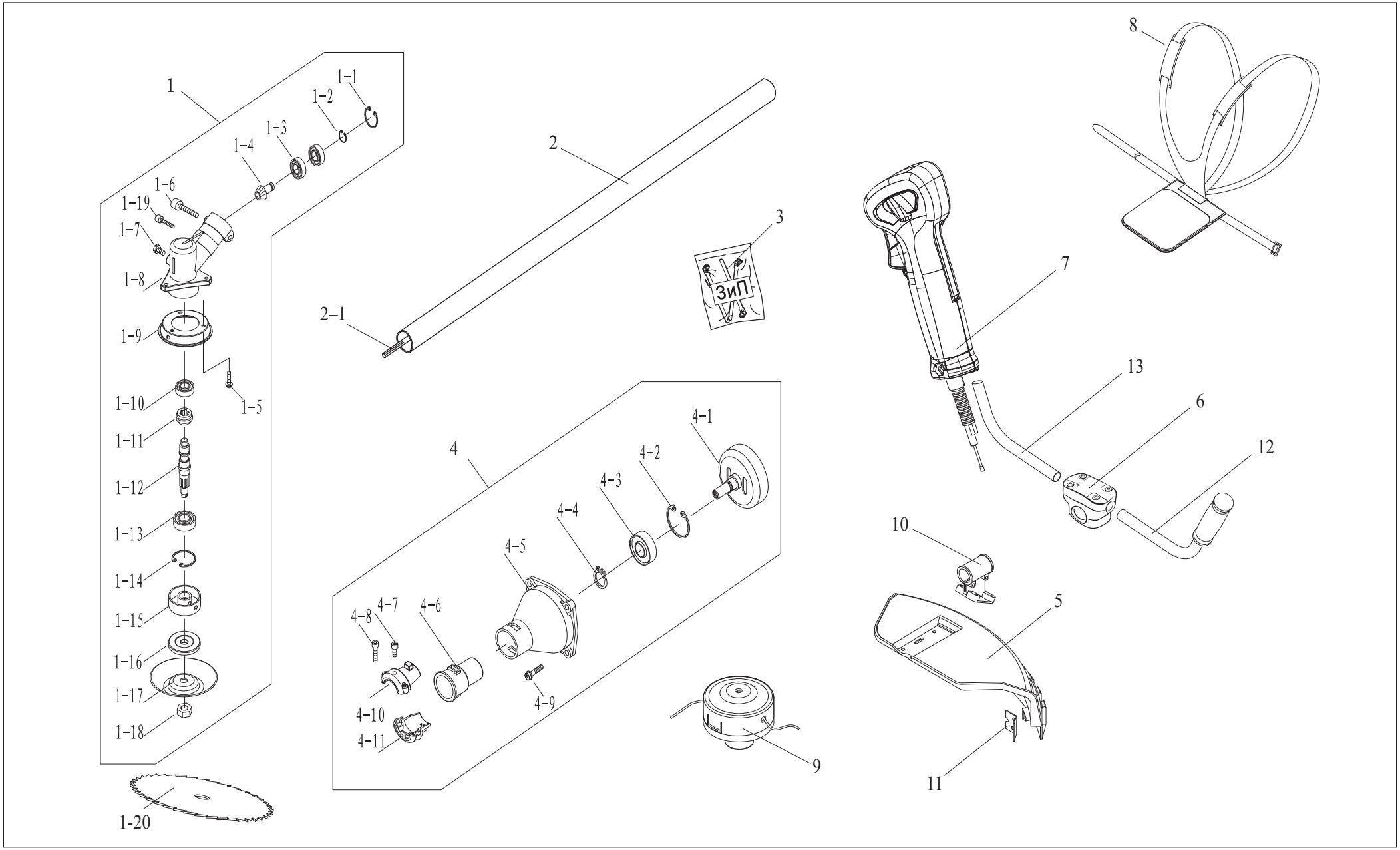

Carver
GBC-043 / GBC-043M
GBC-052 / GBC-052M

СПИСОК ДЕТАЛЕЙ
К СХЕМЕ ШТАНГИ

№	АРТИКУЛ	НАИМЕНОВАНИЕ
1	3343002	редуктор в сборе
1-1	У	стопорное кольцо Ø26
1-2	У	стопорное кольцо Ø10
1-3	У	подшипник 6000-2zs
1-4	3343006	шестерня малая
1-5	У	винт M5x10
1-6	У	винт M5x20
1-7	У	винт M6x12
1-8	3343012	корпус редуктора
1-9	3343013	защита
1-10	У	подшипник 6000
1-11	3343015	шестерня большая
1-12	3343016	вал
1-13	У	подшипник 6002-2zs
1-14	У	кольцо стопорное Ø32
1-15	3343019	фланец ножа
1-16	3343020	шайба прижимная
1-17	S26-52.1-18	отбойник
1-18	M10L	гайка M10L
1-19	У	винт M5x10
1-20	У	нож дисковый 230x25,4x40T
2	S26-52U.02	штанга в сборе
2-1	3343028	вал

№	АРТИКУЛ	НАИМЕНОВАНИЕ
3	ZIP2652MSF	комплект ключей
4	3343035	сцепление в сборе
4-1	3343036	барабан сцепления
4-2	У	стопорное кольцо Ø35
4-3	У	подшипник 6202
4-4	У	кольцо стопорное Ø15
4-5	3343040	корпус сцепления
4-6	3343041	аммортизатор
4-7	У	винт M5x10
4-8	У	винт M5x20
4-9	У	винт M6x20
4-10	У	клин A
4-11	У	клин B
5	3343086	кожух защитный в сборе
6	S26-52MSF.06	кронштейн в сборе
7	S26-52MSF.07	рукоятка управления в сборе
8	У	ранец
9	TH3343-E	касета с леской
10	3343083	кронштейн кожуха
11	3343090	нож подрезной
12	3343053	рукоятка левая в сборе
13	3343057	рукоятка правая

Carver GBC-043M / GBC-043MS / GBC-052M / GBC-052MS

Сборочные единицы и детали

Двигатель

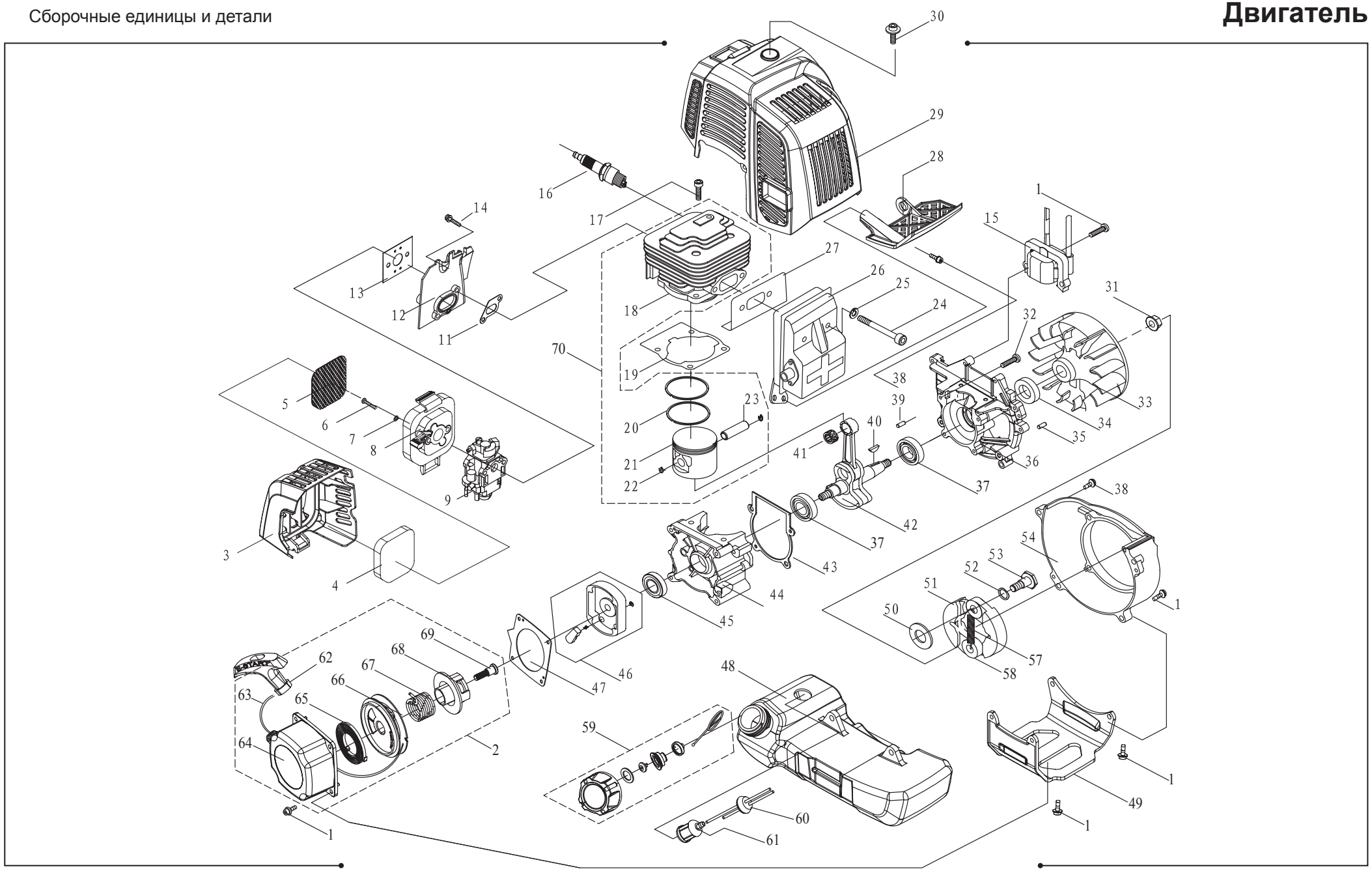

Carver
GBC-043M / GBC-043MS
GBC-052M / GBC-052MS

СПИСОК ДЕТАЛЕЙ
К СХЕМЕ ДВИГАТЕЛЯ

№	АРТИКУЛ	НАИМЕНОВАНИЕ
1	У	Винт М5*20
2	3343102	Стартер в сборе
3	М43003	Крышка воздушного фильтра
4	521002	Фильтр
5	521003	Сетка фильтра
6	У	Винт М5*50
7	У	Шайба 5*10*1
8	М33008	Корпус воздушного фильра
9	4352MS068	Карбюратор
10		
11	43М065	Прокладка теплоизолятора
12	М43010	Теплоизолятор
13	43М067	Прокладка карбюратора
14	У	Винт М5*20
15	43033	Зажигание
16	У	Свеча зажигания
17	У	Винт М5*20
18*	43М051	Цилиндр
18**	52М051	Цилиндр
19*	43М050	Прокладка цилиндра
19**	52М050	Прокладка цилиндра
20*	43М049	Кольцо поршневое
20**	52М049	Кольцо поршневое
21*	43М046	Поршень
21**	52М046	Поршень
22	43М045	Кольцо стопорное
23*	43М047	Палец поршневой
23**	52М047	Палец поршневой
24	У	Винт М5*55
25	У	Шайба 5
26	43М061	Глушитель
27	43М060	Прокладка глушителя
28	М43028	Кожух
29	М43029	Дефлектор
30	У	Винт М5*16
31	33М032	Гайка маховика М8
32	У	Винт М5*30
33	43М031	Маховик
34	43М029	Уплотнитель передний 15*30*7
35	У	Штифт В4*8
36	43М026	Крышка картера передняя
37	У	Подшипник 6202
38	У	Винт М5*12
39	У	Штифт 7*5,5*11
40	334352MS023	Шпонка коленчатого вала 3*13*5
41	43М044	Подшипник игольчатый шатуна
42*	43М022	Вал коленчатый
42**	52М022	Вал коленчатый
43	43М043	Прокладка картера
44	43М019	Крышка картера задняя
45	33М029	Уплотнитель задний 12*22*7
46	3343016	Храповик в сборе
47	3343012	Прокладка стартера
48	М43048	Бензобак
49	М43049	Опора
50	У	Шайба 8*18*1,2
51	334352MS038	Муфта сцепления в сборе
52	У	Шайба 10
53	3343М055	Болт специальный
54	33М041	Кожух аллюминиевый
55		
56		
57	3343038	Пружина сцепления
58	3343037	Кулачек
59	263343MS070	Пробка бензобака в сборе
60	3343М060	Держатель бензопровода в сборе
61	334352MS002	Фильтр топливный
62	334352MS062	Рукоятка стартера
63	334352MS063	Шнур стартера
64	334352MS064	Крышка стартера
65	334352MS065	Пружина стартера
66	334352MS066	Барабан легкого пуска
67	334352MS067	Пружина легкого пуска
68	334352MS068	Барабан стартера
69	334352MS069	Винт барабана стартера
70*	43М070	Цилиндро-поршневая группа
70**	52М070	Цилиндро-поршневая группа

**** — только для модели GBC-43M / GBC-43MS***
***** — только для модели GBC-52M / GBC-52MS***